ELSAN ELEKTRİK SAN. VE TİC. A. Ş.
BRO & FABRİKA
Etiler Mah. 1458. Sok.
No:40 Etimesgut - 06790 ANKARA

T (312) 244 09 94 (5hat)
F (312) 243 14 38

www.emtas.com.tr

# TEKNİK DEĞERLER TABLOSU

| 3 FAZLI ASENKRON ELEKTRİK MOTORU | |
|---|---|
| Tip | NMST 315Ma 8 |
| Koruma Sınıfı | IP65 |
| Çalışma Rejimi | S1 |
| Yalıtım Sınıfı | H |
| İnşa Tipi - B3 | V5-V6-B6-B7-B8 |
| İnşa Tipi - B5 | V1-V3 |

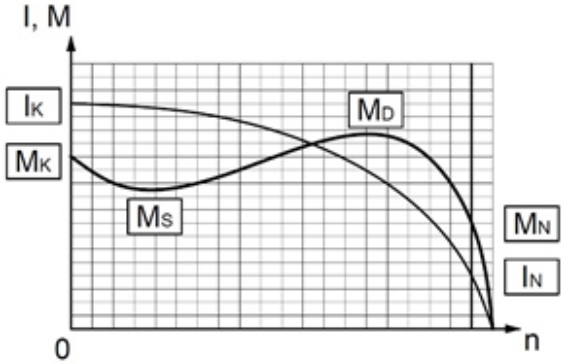


## İŞLETME DEĞERLERİ (TAM YÜK)

| Çıkış Gücü (kW) | Hız (1/dak) | Voltaj (V) | Frekans (Hz) | Akım (A) | Verim (%) | Güç Faktörü (Cos) | Anma Momenti MN (Nm) | Kalkış Akımı IK/IN | Kalkış Momenti MK/MN | Devrilme Momenti MD/MN | Atalet Momenti Jmot kgm2 |
|---|---|---|---|---|---|---|---|---|---|---|---|
| 110 | 739 | 400 | 50 | 212.3 | 93.5 | 0.8 | 1421.5 | 5.8 | 1.7 | 2.1 | 4.3052 |

## MEKANİK DEĞERLER

| | | | | | |
|---|---|---|---|---|---|
| Gövde | Pik Döküm | RULMANLAR | | Ön Rulman | Arka Rulman |
| Ön-Arka Kapak | Pik Döküm | | Standart | 6319 | 6318 |
| Ayaklar | Sfero Döküm | | Güçlendirilmiş | NU 319 | 6318 |
| Pervane | Plastik | | | | |
| Klemens Kutusu | Pik Döküm | Renk | | RAL 6028-Yeşil | |
| Rakor | Pirinç 2 x Pg48 | Yaklaşık ağırlık (kg) | | 960 | |

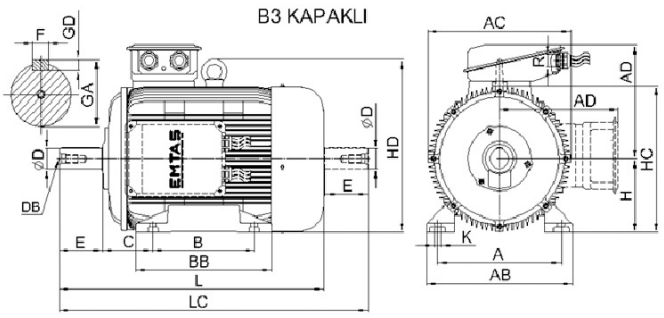


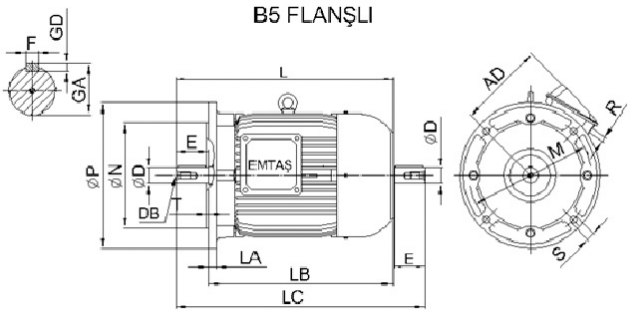


## ÖLÇÜLER (B3-V5-V6-B6-B7-B8)

| B3 Kapak | | | | | | | | | | | B5 Flabş | | | | | | Ortak Ölçüler | | | | | | | | |
|---|---|---|---|---|---|---|---|---|---|---|---|---|---|---|---|---|---|---|---|---|---|---|---|---|---|
| H | A | B | C | AB | AC | AD | BB | HC | HD | K | P | N | M | S | D.S. | LA | F | GA | GD | E | ØD | LC | L | DB | R |
| 315Ma | 508 | 457 | 216 | 620 | 612 | 501 | 550 | 621 | 682 | 28 | 660 | 550 | 600 | 24 | 8 | 24 | 22 | 90 | 14 | 170 | 85 | 1298 | 1120 | M20 | 2 x Pg48 |